SONNENSTROM FABRIK

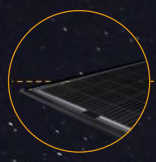

Option:
Balance

Option: boite de junction 1500V

Option: garantie produit 30 ans

Option: assurance totale

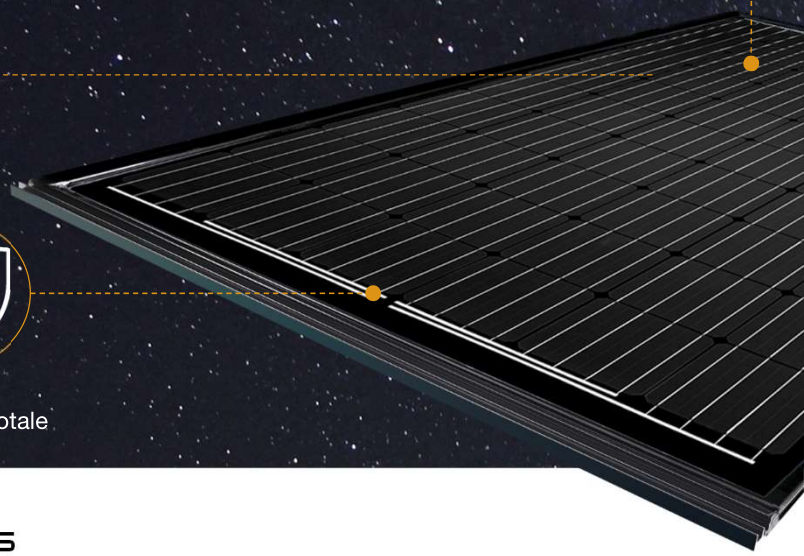

INTEGRATION GLASS/GLASS M60

MONOCRISTALLIN 305–315 Wc

Schweizer

GLAS
GLAS

Longévité exceptionnelle garantie par sa robustesse

Système intégration, BIPV type EN 50583, catégorie A

Verre trempé 2 x 2 mm et résistant aux rayures

Technologie Bi-Verre optimisée pour éviter la formation de microfissures sur les cellules

Imperméable comme un toit en tuiles (SIA 232/1)

Excellentes valeurs de charge mécanique, tenue en pression jusqu'à 5400 Pa [2]

Classe de grêle HW 3

Performances optimisées

Cellules monocristallines PID-free à hautes performances

Verre solaire anti-reflet

Haute performance même en cas de lumière diffuse

Classification positive -0/+4.99 Wc

Qualité et sécurité

Toiture rigide P-BWU03-I-16.3.237

Usine certifiée
DIN EN ISO 9001:2015
DIN EN ISO 14001:2015
DIN EN ISO 45001:2018

Module PV Certification de type selon la norme IEC 61215:2016 [3]

Module PV Certification de sécurité selon la norme IEC 61730:2016 [3]

Classe au feu : toiture rigide (Euro classe E)

Garanties de rendement supérieur [1]

Garantie de rendement linéaire de 30 ans

Garantie produit 20 ans, en option 30 ans

Option: Assurance totale sur l'ensemble du système.

1 Pour plus d'informations, veuillez vous reporter aux conditions de garanties de CS Wismar GmbH
2 Voir au verso les résultats du test de charge.
3 Sujet à évolution

INTEGRATION GLASS/GLASS 305 | 310 | 315 M60

Performances STC

Aux conditions STC:
1000 W/m², Spectre AM 1.5,
Température de cellules 25 °C
Tolérance de mesure STC:
Pmpp ±3%; Isc ±10%; Uoc ±10%

Puissance nominale Pmpp (Wc)	305	310	315
Tension circuit ouvert Uoc (V)	39,62	39,82	40,03
Tension Umpp (V)	32,94	33,16	33,37
Courant de court-circuit Isc (A)	9,87	9,98	10,09
Courant Impp (A)	9,26	9,35	9,44
Rendement η (%)	17,1	17,4	17,6

Réduction du rendement module sous faible éclairement (200 W/m²): 2,6% ± 0,1%

Performances NMOT

Température nominale de
fonctionnement du Module
800 W/m², NMOT, AM 1.5

Puissance Nominale Pmpp (Wc)	239	243	246
Tension circuit ouvert Uoc (V)	37,05	37,24	37,44
Tension Umpp (V)	32,29	32,50	32,71
Courant de court-circuit Isc (A)	7,97	8,06	8,15
Courant Impp (A)	7,39	7,46	7,53

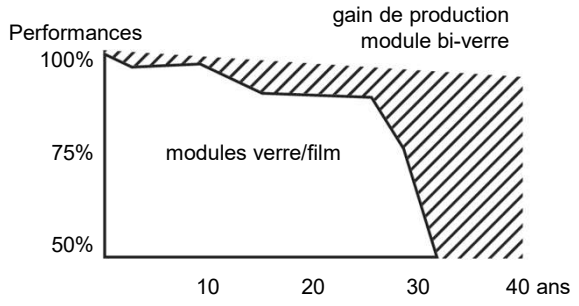

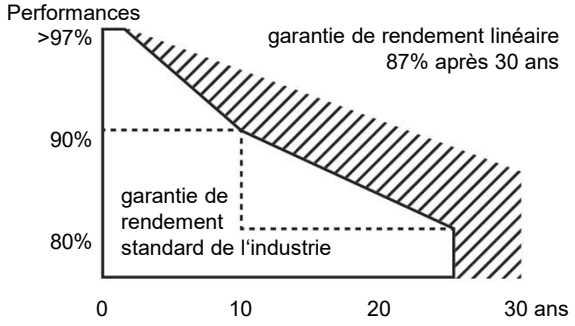

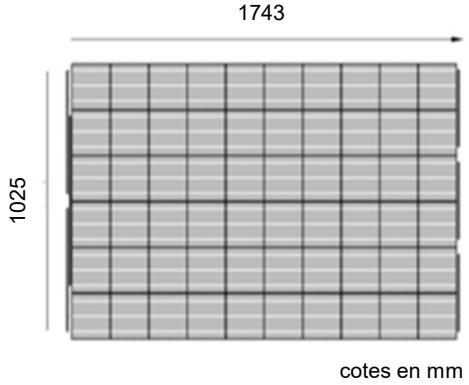

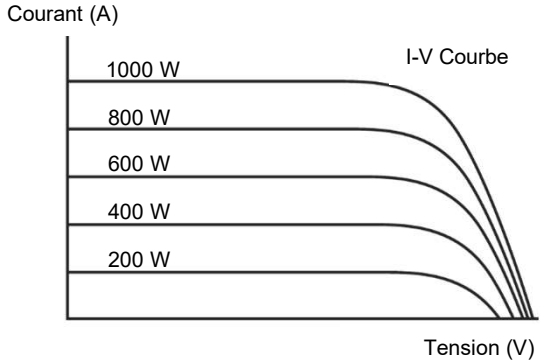

Autres Caractéristiques Techniques

Tension max. système	1000 V
Poids	ca. 22.0 kg
Courant inverse admissible IR	15 A
Boîte de jonction	IP 67, 3 diodes de dérivation
Connecteurs	IP 67, MC4
Classement au feu	Class C
Temp. de fonctionnement	-40°C …+85°C
Pression: Neige	3.600 Pa *
Charge d'essai max.	5.400 Pa
Dépression: Vent	1.600 Pa *
Charge d'essai max.	2.400 Pa
Dimensions extérieures	1743 x 1025 mm
Dimensions trame cellules	1725 x 993 mm

* Coefficient de sécurité 1,5

Caractéristiques Thermiques

TC Pmpp	-0.39 %/K
TC Uoc	-0.28 %/K
TC Isc	0.040 %/K
NMOT	45 +/- 2 °C

Composants

Nbre de cellules	60 cellules
Type de cellules	monocristallin
Face avant	verre AR
Cadre	aluminium, Solrif
Hauteur cadre	16 mm
Hauteur module	35 mm