SONNENSTROM FABRIK

Option: boite de junction 1500V

Option: garantie produit 30 ans

Option: assurance totale

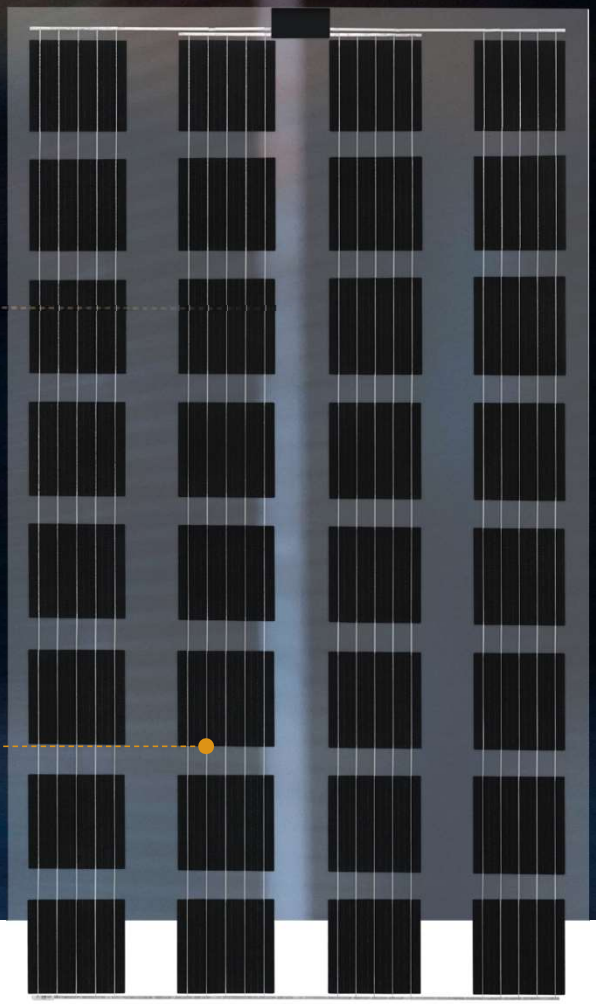

EXCELLENT GLASS/GLASS M32

Brilliant frameless

MONOCRISTALLIN 165–175 Wc

High Transparency 51%

GLAS GLAS

Transparence et Performance

Le nombre de cellules est optimisé pour une plus large transmission de la lumière naturelle et une performance maximale

La zone de transparence atteint 51 %

Optimise la production électrique en conservant la diffusion de lumière naturelle pour les serres agricoles et les bâtiments

Intégration architecturale parfaite et maitrise de l'apport de lumière pour les vérandas, pergolas, auvents et carport

Garantie de rendement linéaire de 30 ans

Garantie produit 20 ans, en option 30 ans

Option: Assurance Totale sur l'ensemble du système

1 Pour plus d'informations, veuillez vous reporter aux conditions de garanties de CS Wismar GmbH
2 Voir au verso les résultats du test de charge.
3 Sujet à évolution

EXCELLENT GLASS/GLASS 165 | 170 | 175 M32

brilliant frameless

Performances STC

Aux conditions STC:
1000 W/m², Spectre AM 1.5,
Température de cellules 25 °C
Tolérance de mesure STC:
Pmpp ±3%; Isc ±10%; Uoc ±10%

Puissance nominale Pmpp (Wc)	165	170	175
Tension circuit ouvert Uoc (V)	21,16	21,39	21,59
Tension Umpp (V)	17,72	17,99	18,25
Courant de court-circuit Isc (A)	9,99	10,19	10,39
Courant Impp (A)	9,31	9,45	9,59
Rendement η (%)	9,7	10,0	10,3

Réduction du rendement module sous faible éclairement (200 W/m²): 6,1% ± 0,3%

Performances NMOT

Température nominale de fonctionnement du Module
800 W/m², NMOT, AM 1.5

Puissance Nominale Pmpp (Wc)	125	129	133
Tension circuit ouvert Uoc (V)	19,79	20,00	20,19
Tension Umpp (V)	16,82	17,07	17,32
Courant de court-circuit Isc (A)	8,07	8,23	8,40
Courant Impp (A)	7,43	7,54	7,65

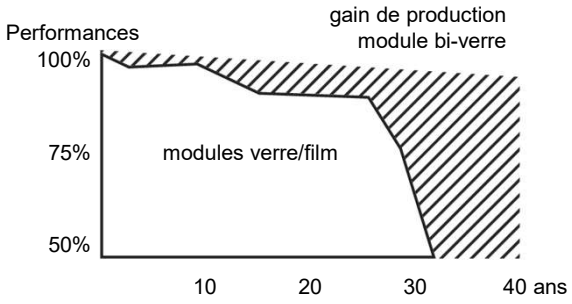

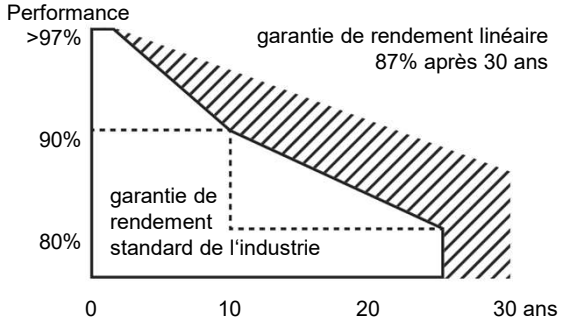

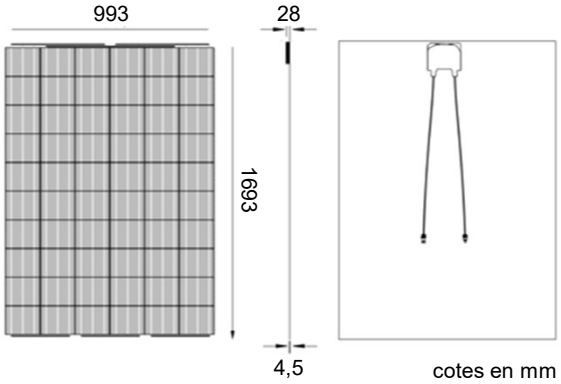

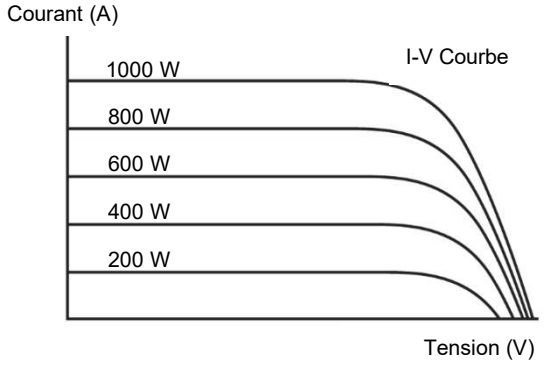

Autres Caractéristiques Techniques

Tension max. système	1000 V
Poids	ca. 22.0 kg
Courant inverse admissible IR	15 A
Boîte de jonction	IP 67, 3 diodes de dérivation
Connecteurs	IP 67, MC4
Classement au feu	Class C
Temp. de fonctionnement	-40°C …+85°C
Pression: Neige	1.600 Pa *
Charge d'essai max.	2.400 Pa
Dépression: Vent	1.600 Pa *
Charge d'essai max.	2.400 Pa

* Coefficient de sécurité 1,5

Caractéristiques Thermiques

TC Pmpp	-0.39 %/K
TC Uoc	-0.28 %/K
TC Isc	0.040 %/K
NMOT	45 +/- 2 °C

Composants

Nbre de cellules	32 cellules
Type de cellules	monocristallin
Face avant	verre AR
Cadre	sans
Hauteur cadre	n/a